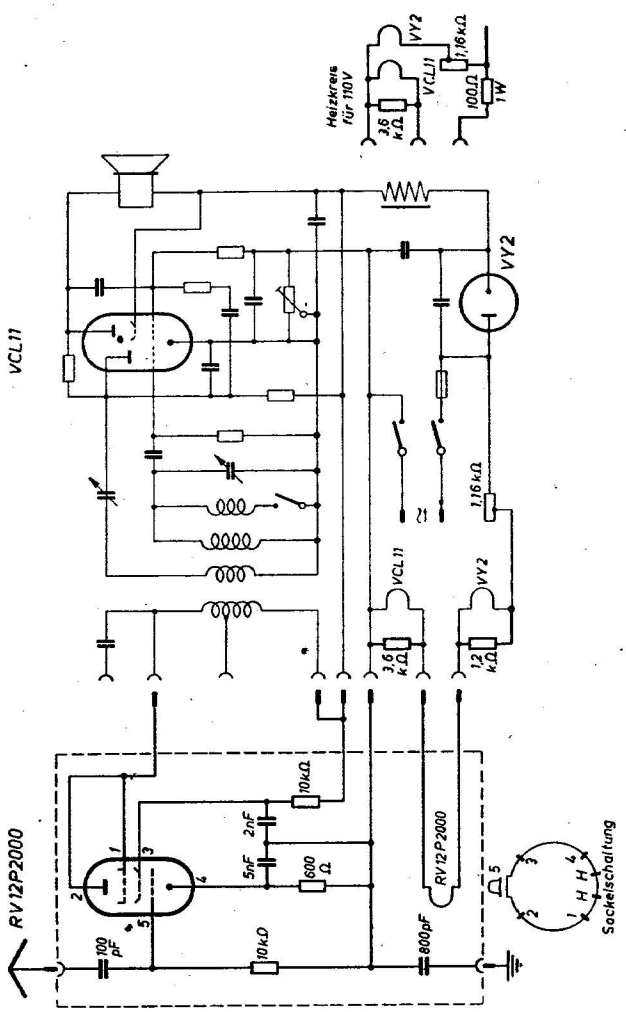# Telefunken HF-Vorstufe für DKE „Hannover"